ALBXイプシロン

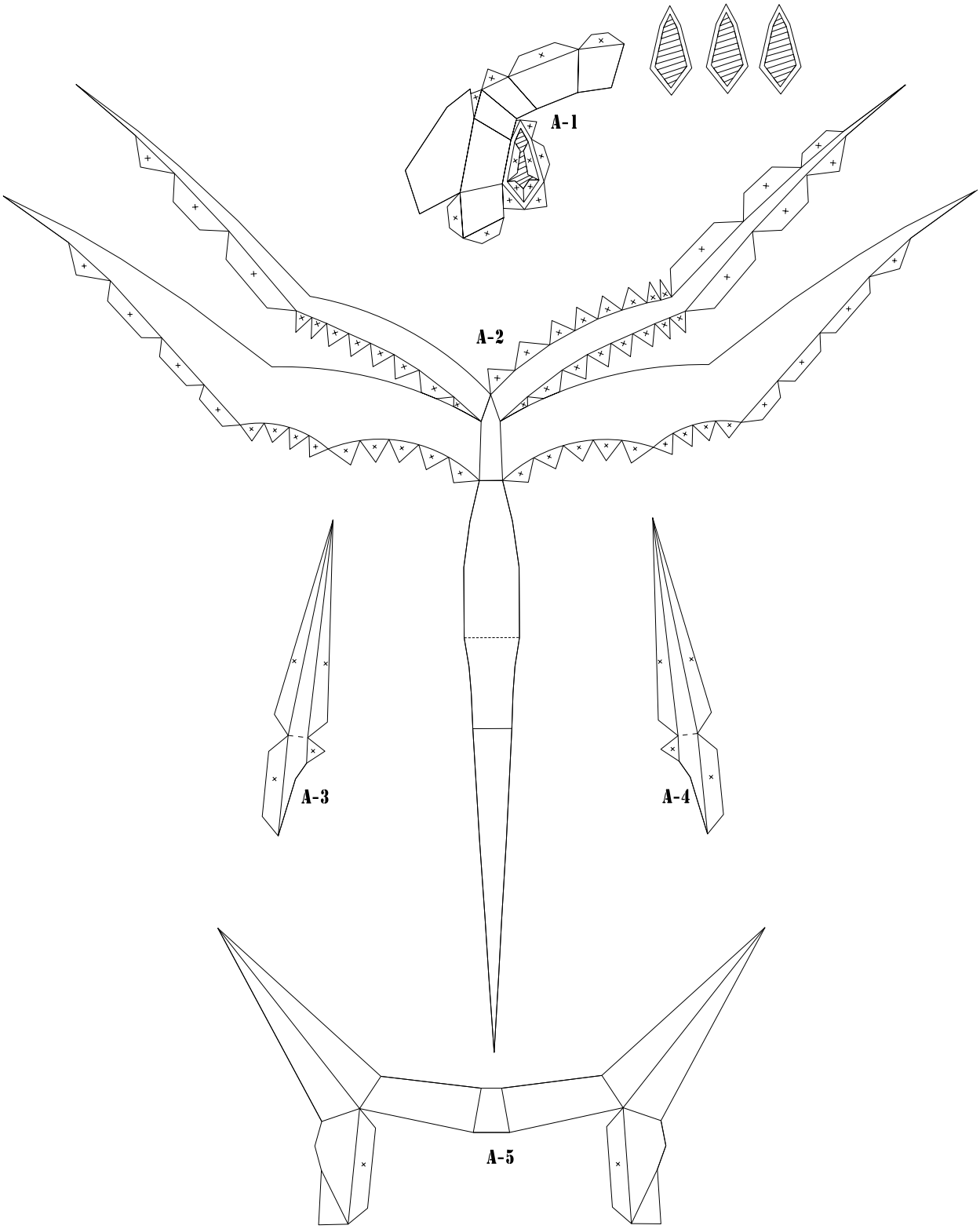

LBXイプシロン

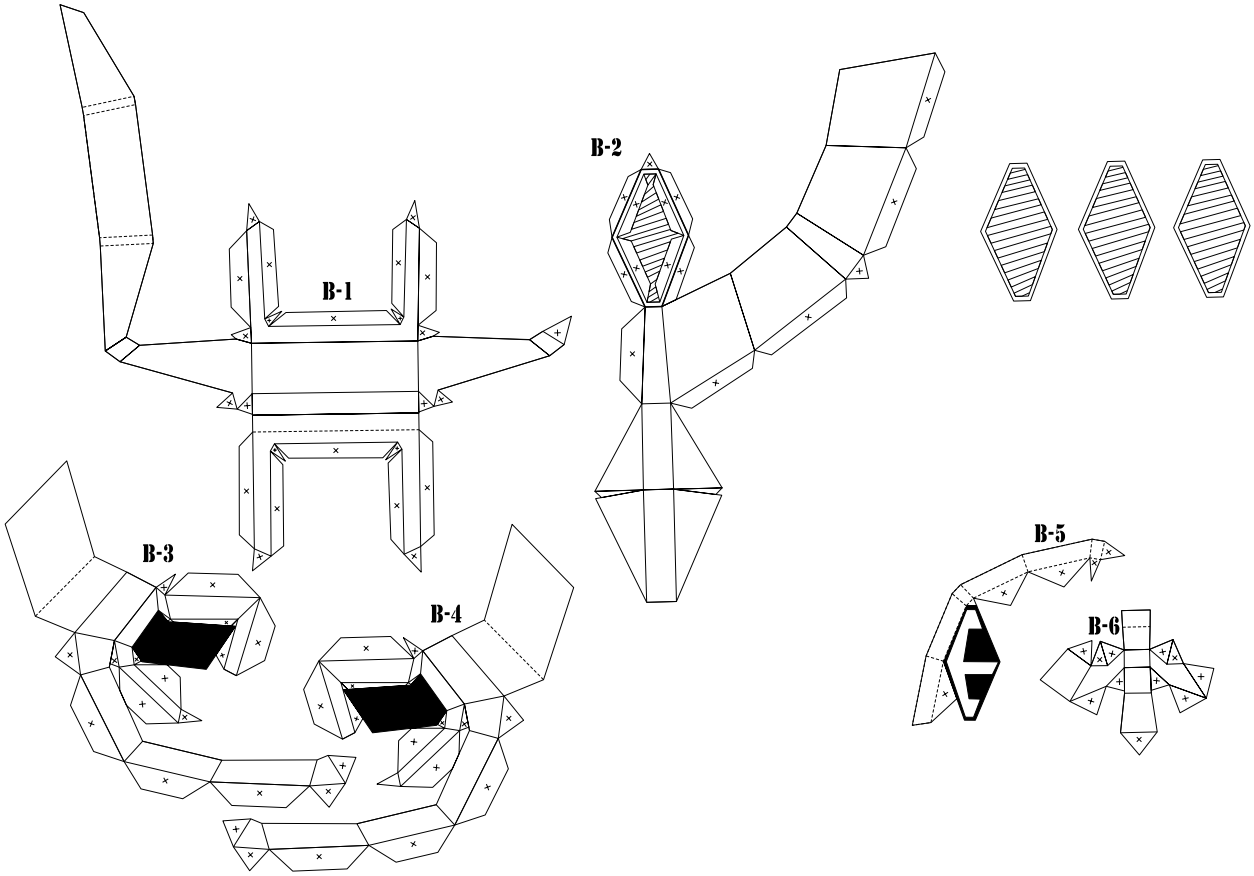

C LBXイプシロン

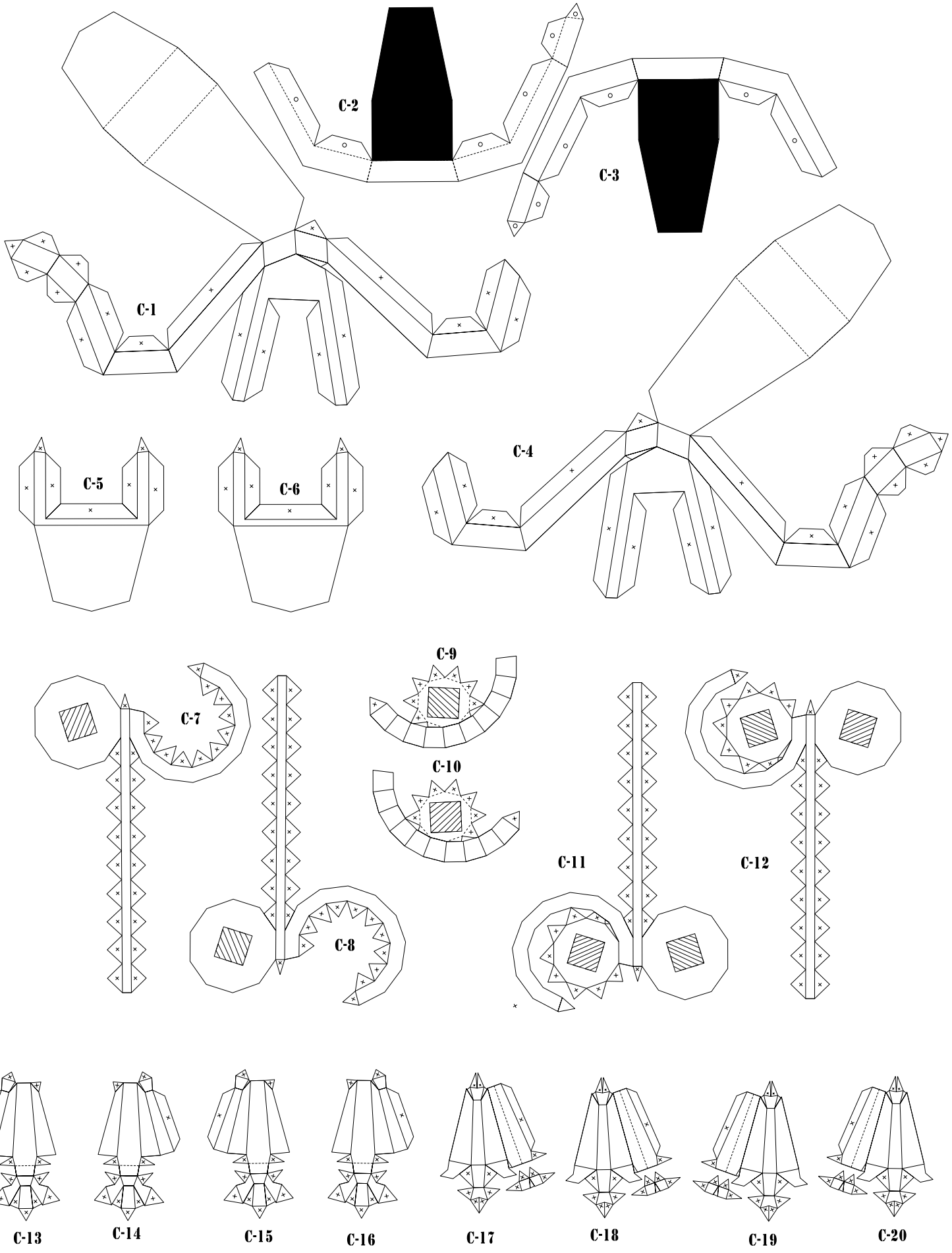
C-2
C-3
C-1
C-5
C-6
C-4
C-9
C-7
C-10
C-11
C-12
C-8
C-13
C-14
C-15
C-16
C-17
C-18
C-19
C-20

DLBXイプシロン

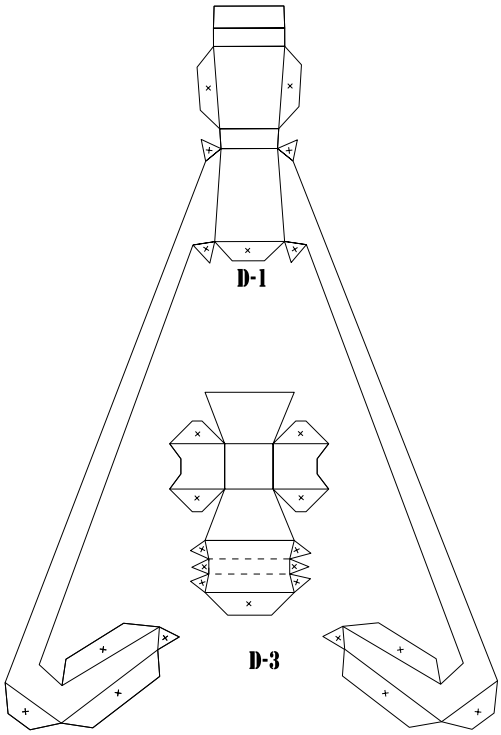

D-1

D-3

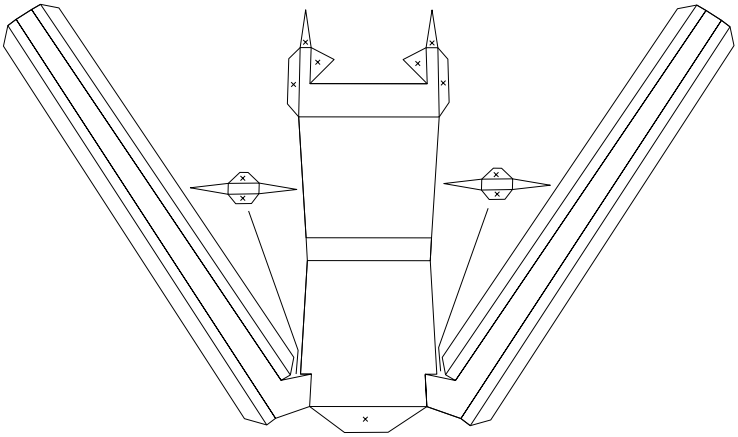

D-2

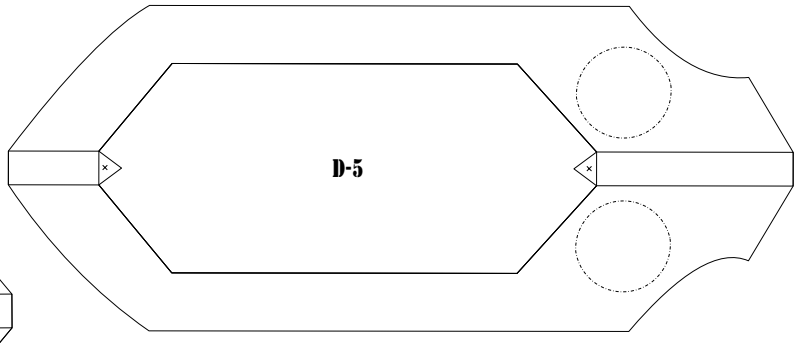

D-5

D-4

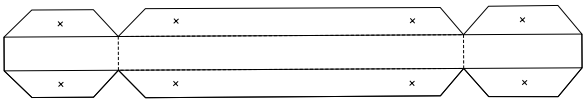

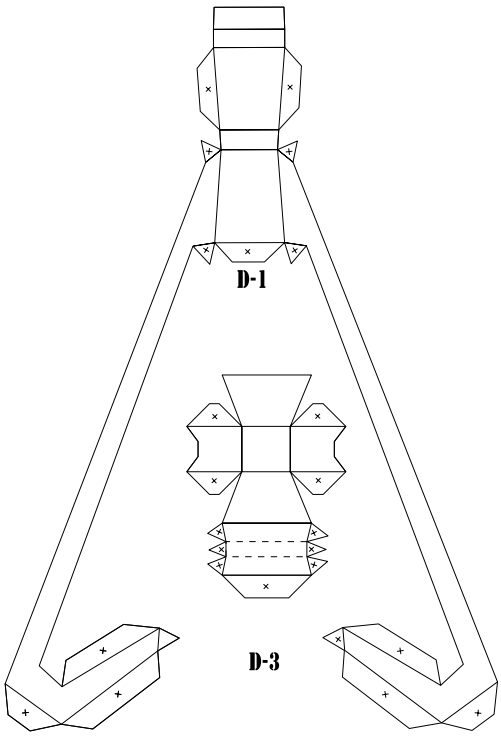

D-1

D-3

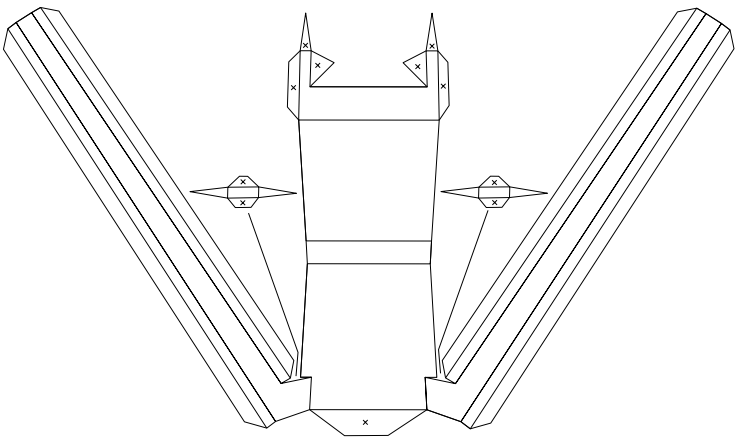

D-2

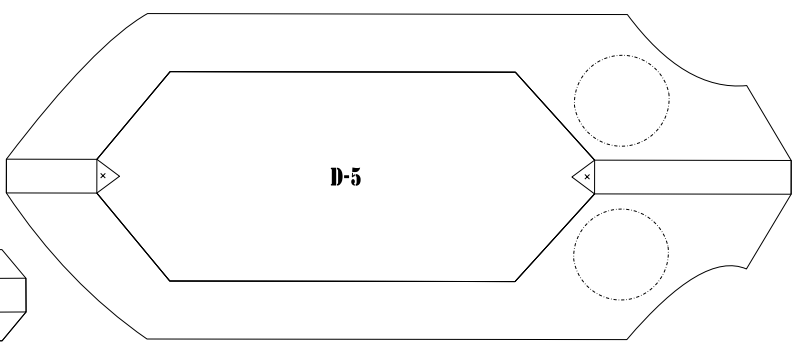

D-5

D-4

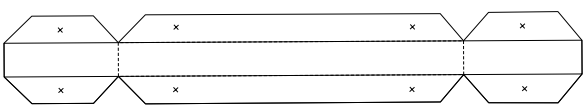

ELBXイプシロン

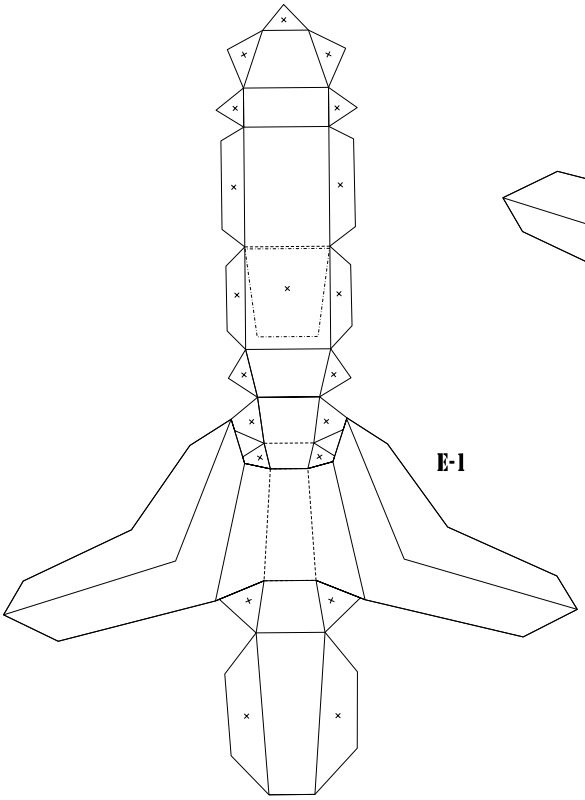

E-1

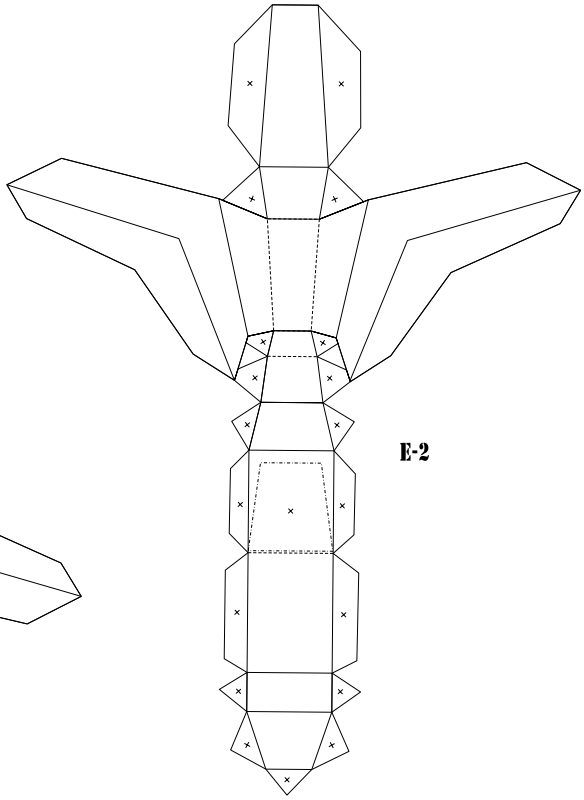

E-2

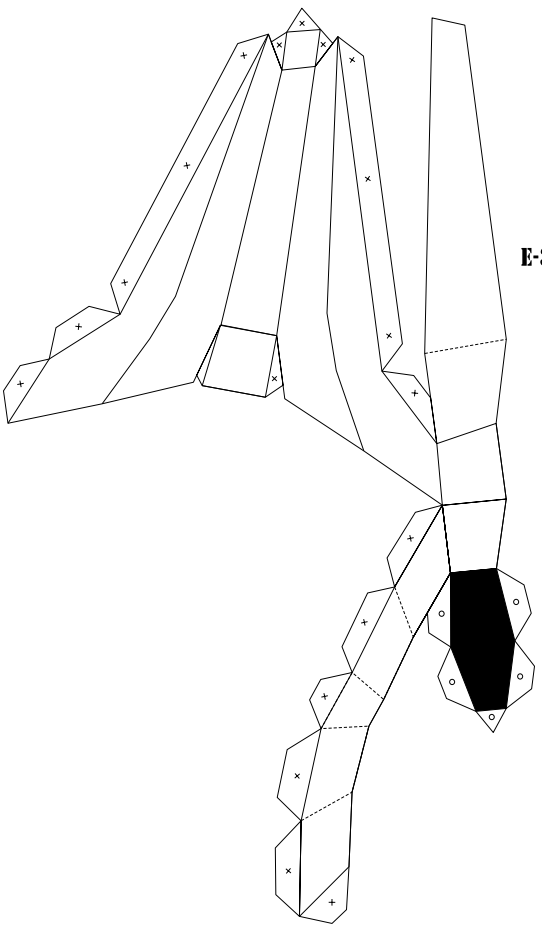

E-3

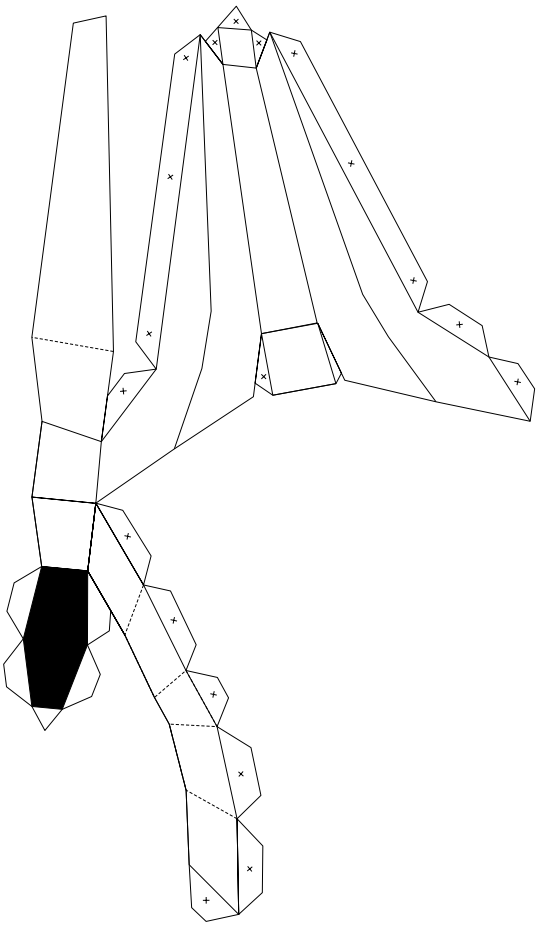

E-4

FLBXイプシロン

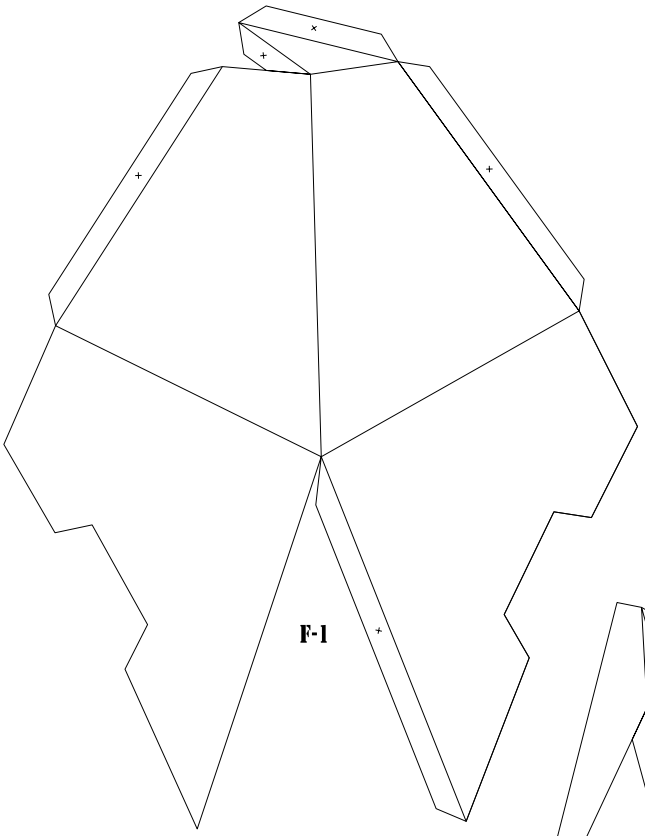

F-1

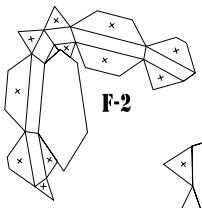

F-2

F-3

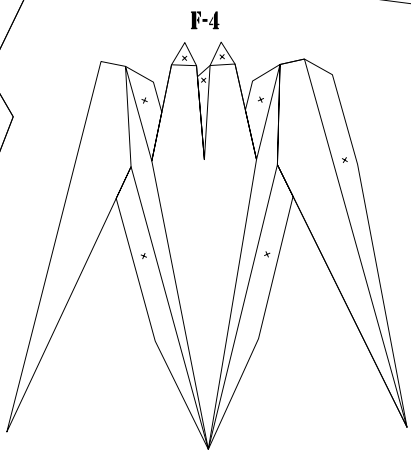

F-4

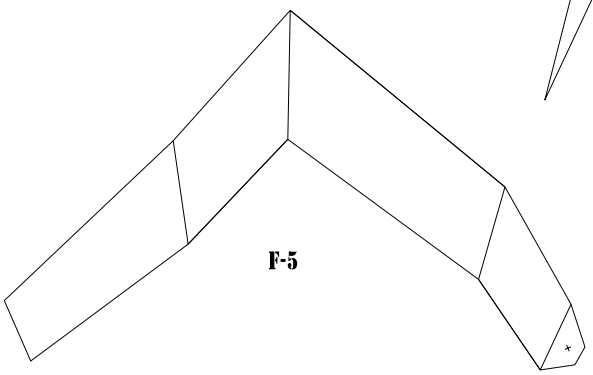

F-5

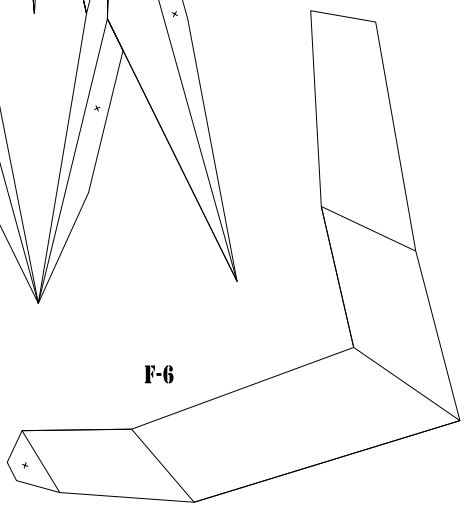

F-6

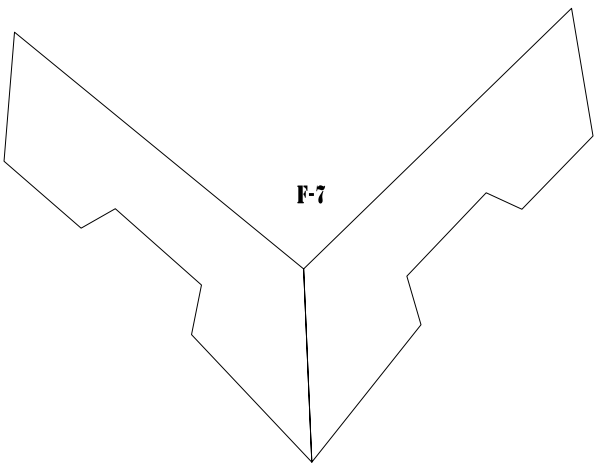

F-7

GLBXイプシロン

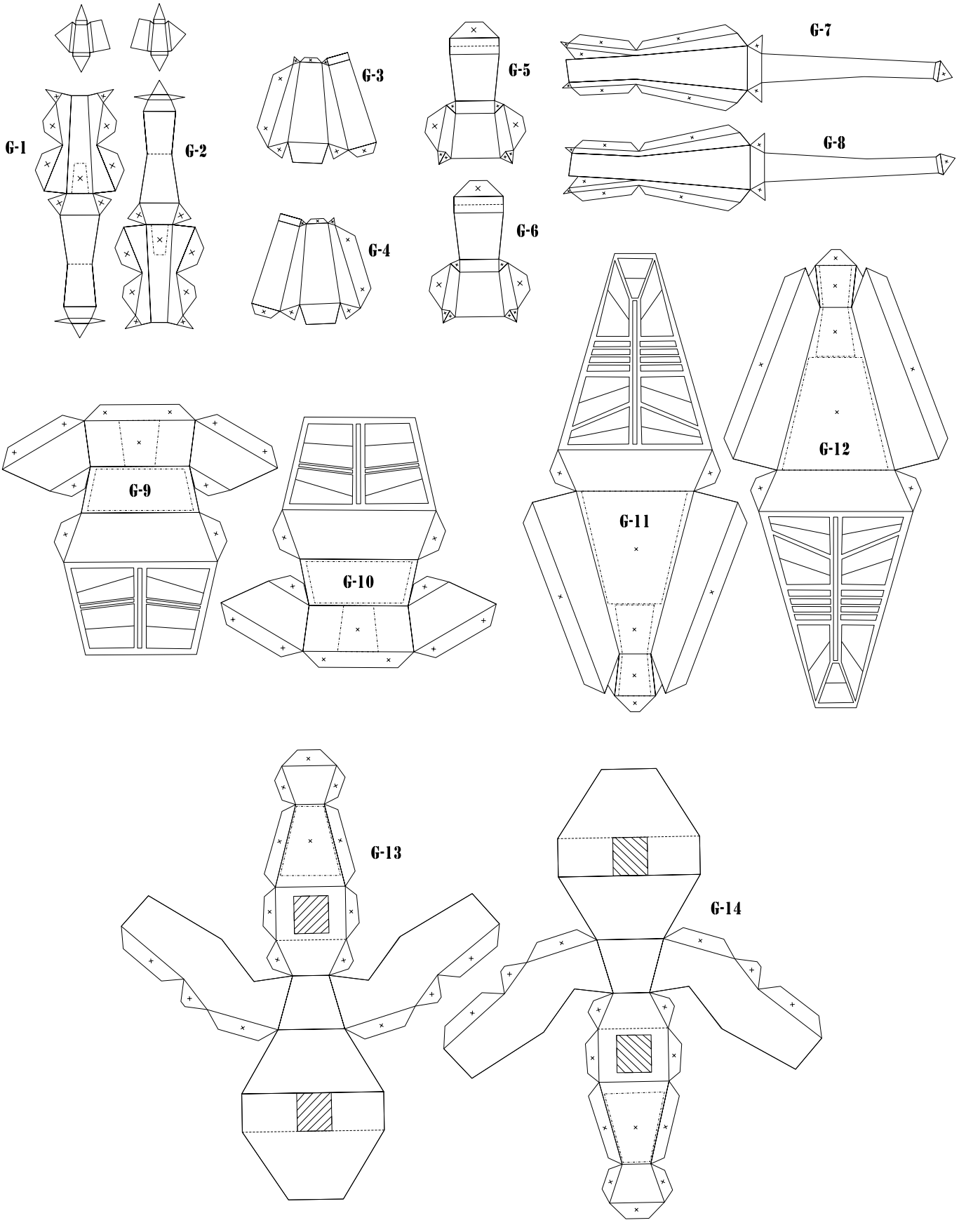

LBXイプシロン

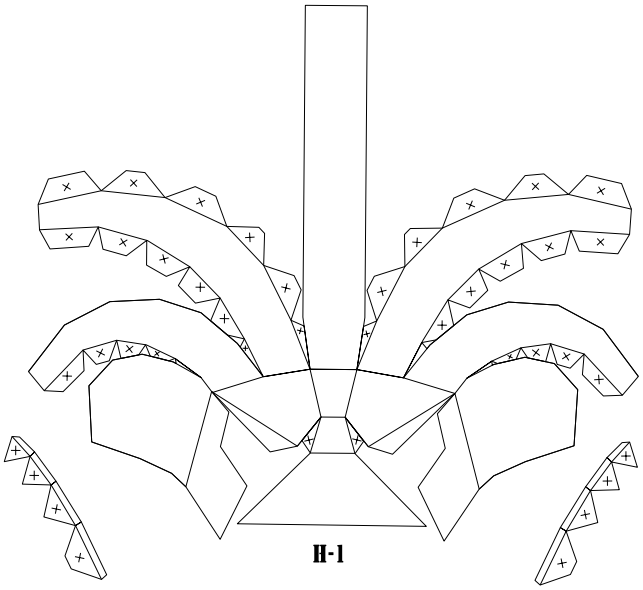

H-1

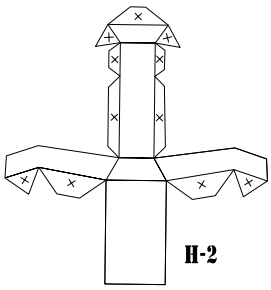

H-2

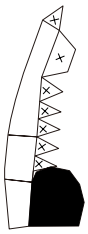

H-3

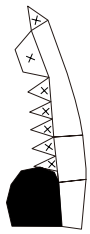

H-4

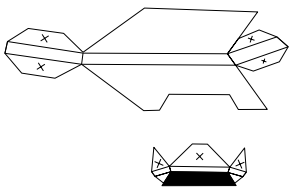

H-5

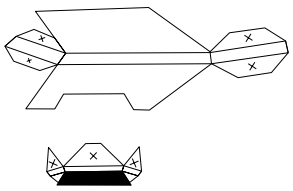

H-6

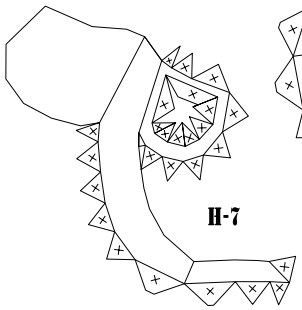

H-7

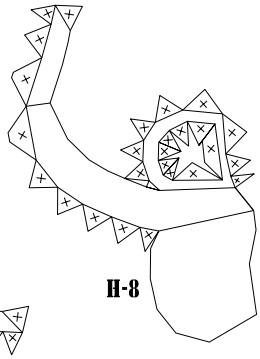

H-8

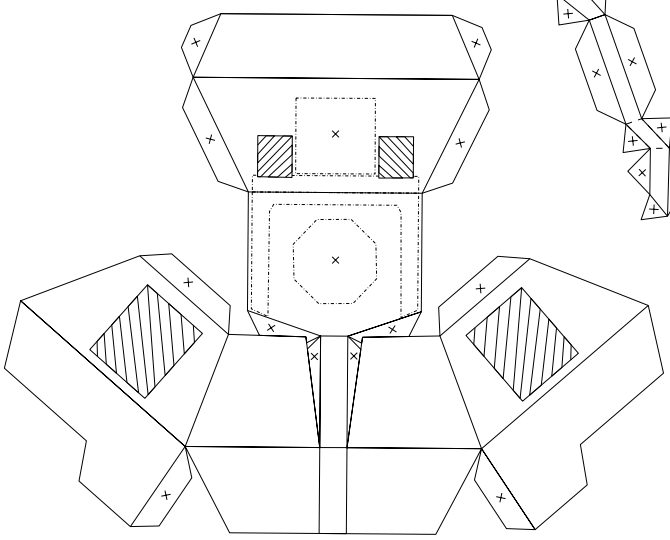

H-9

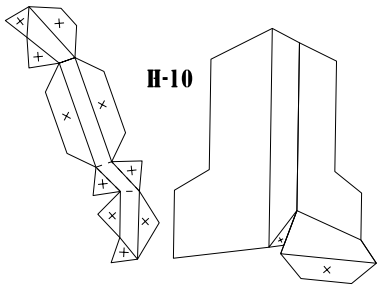

H-10

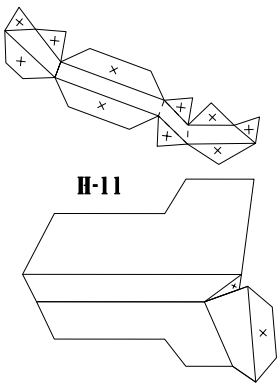

H-11

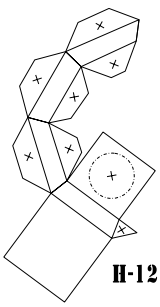

H-12

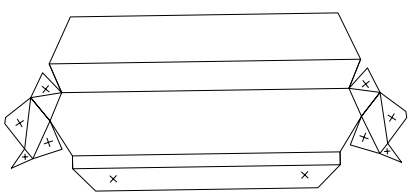

H-13

LBXイプシロン

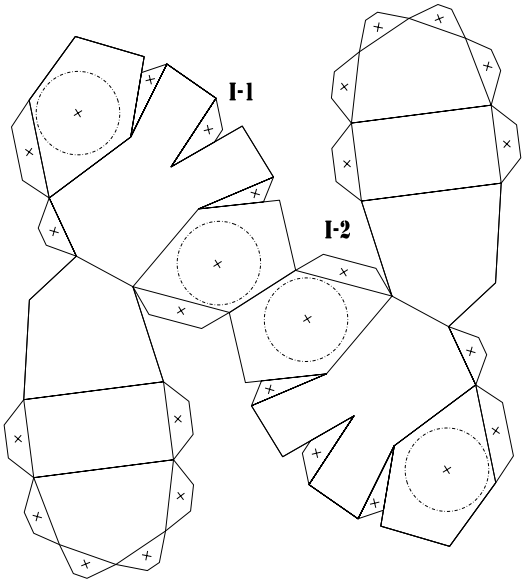

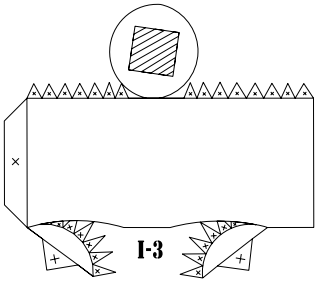

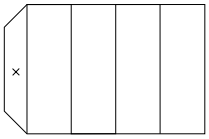

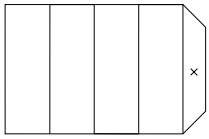

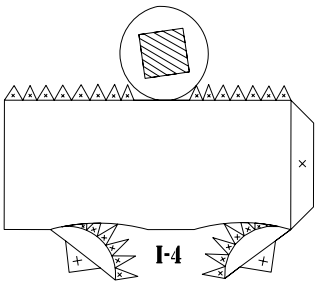

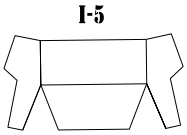

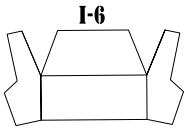

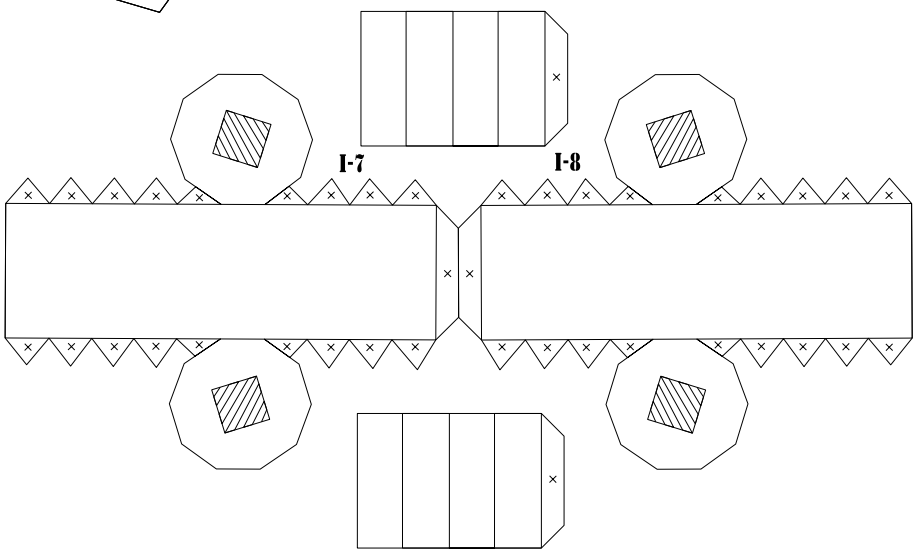

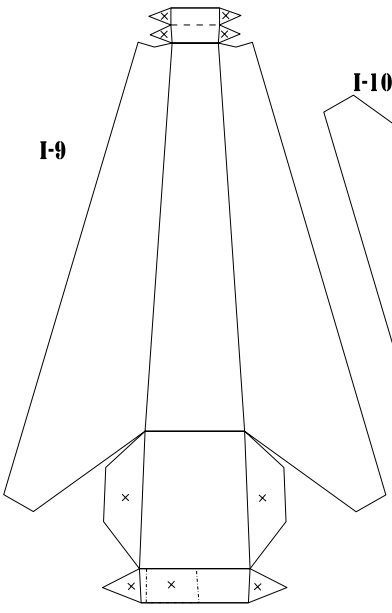

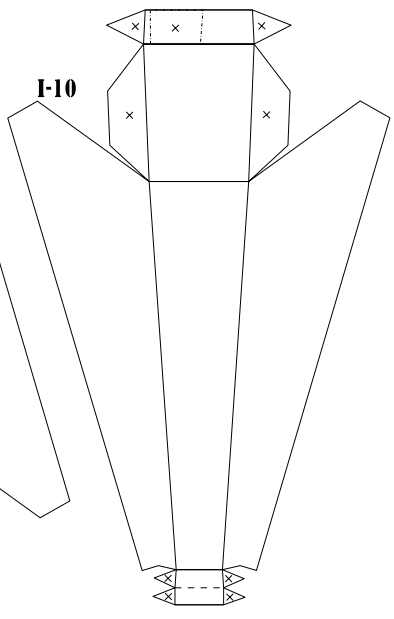

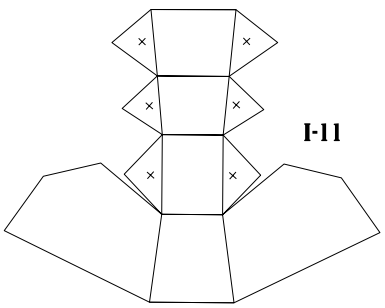

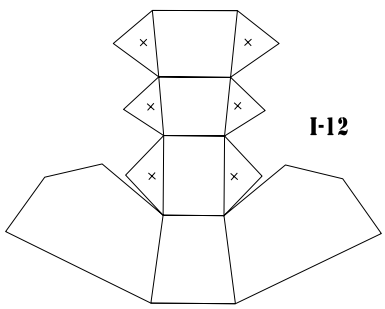

JLBXイプシロン

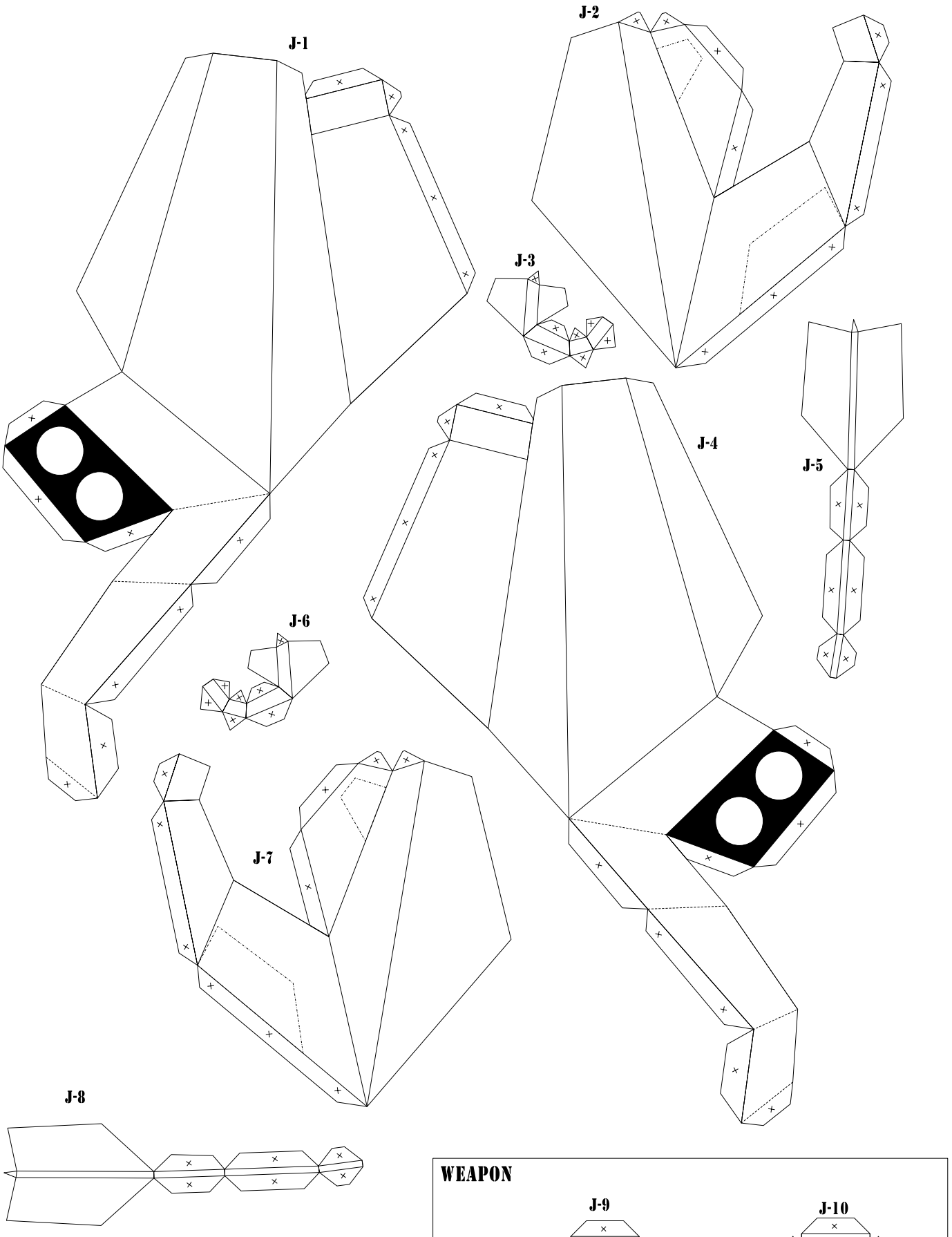

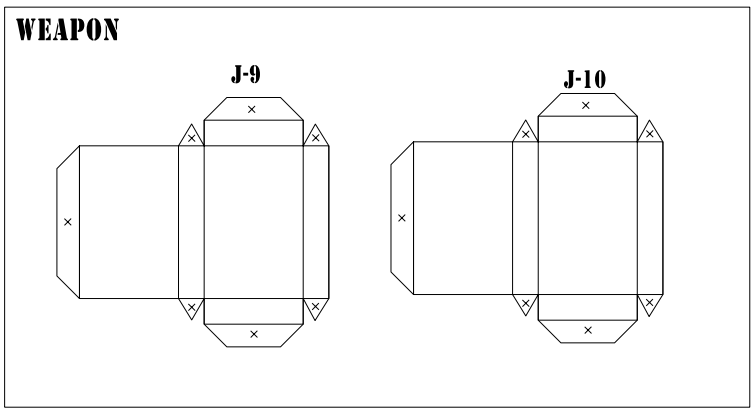

KLBXイプシロン

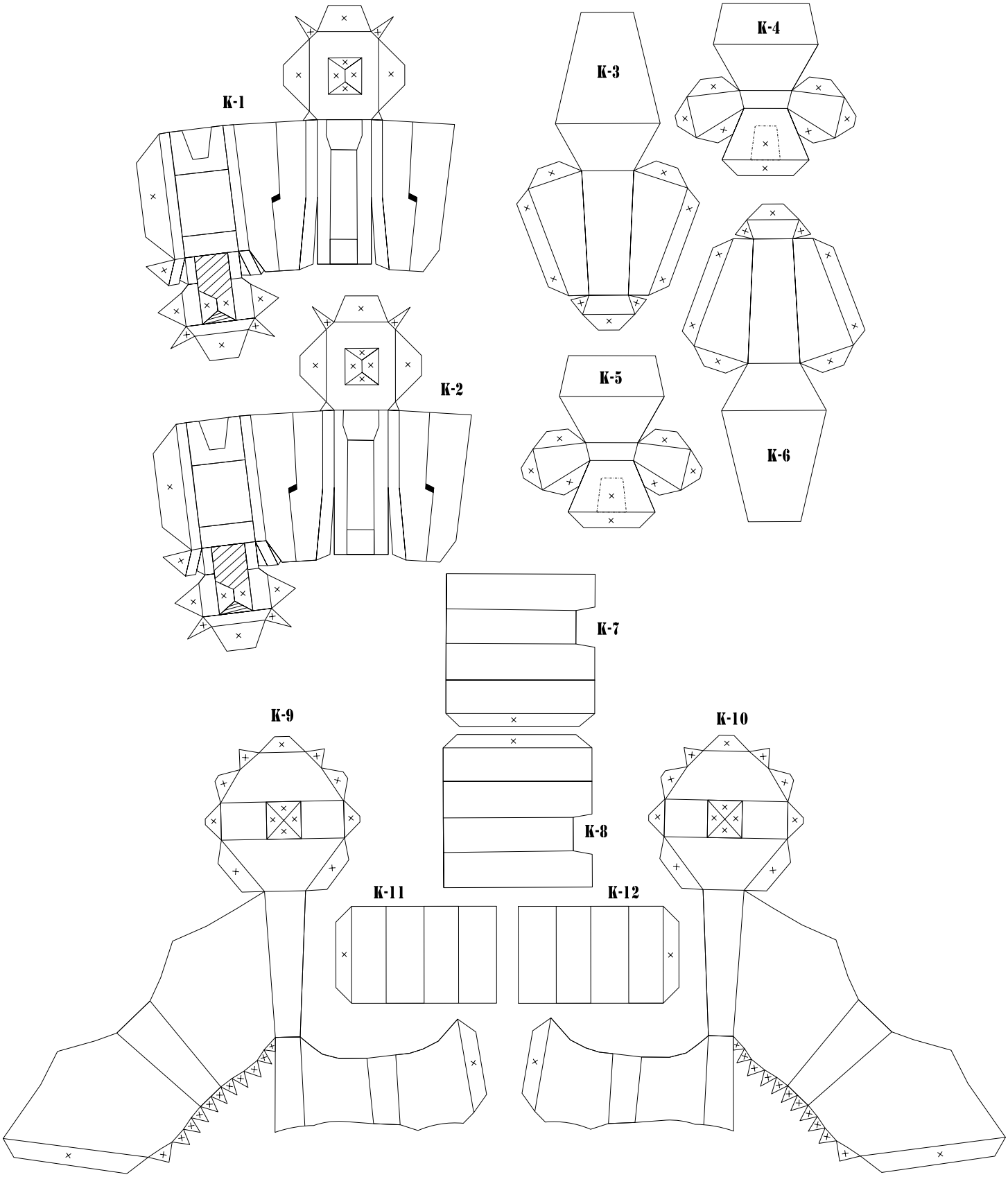

LLBXイプシロン

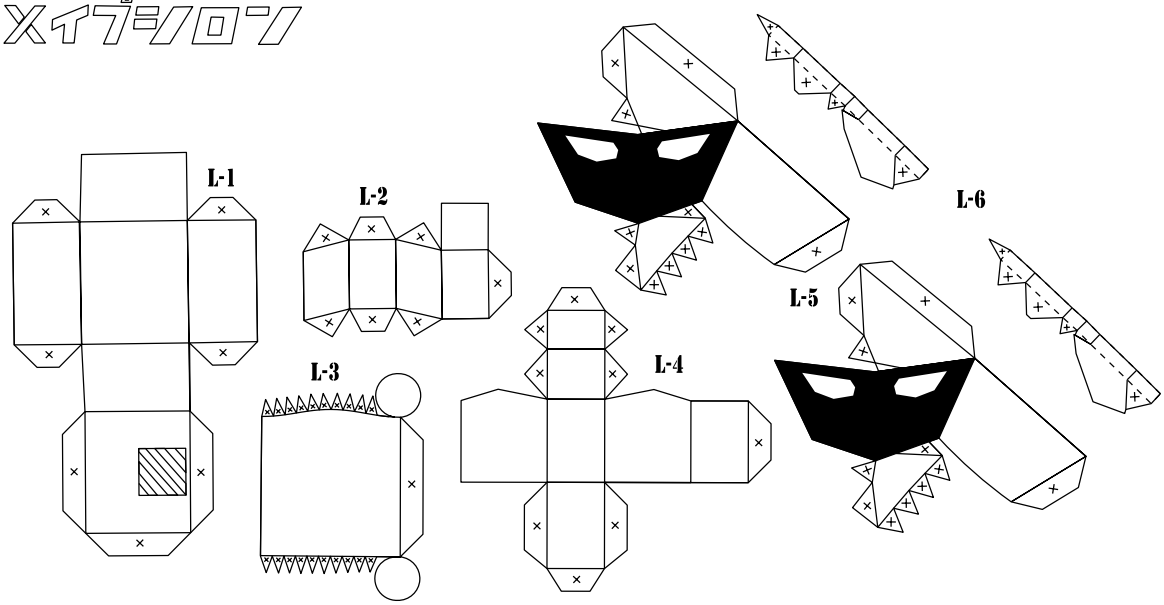
L-1
L-2
L-3
L-4
L-5
L-6

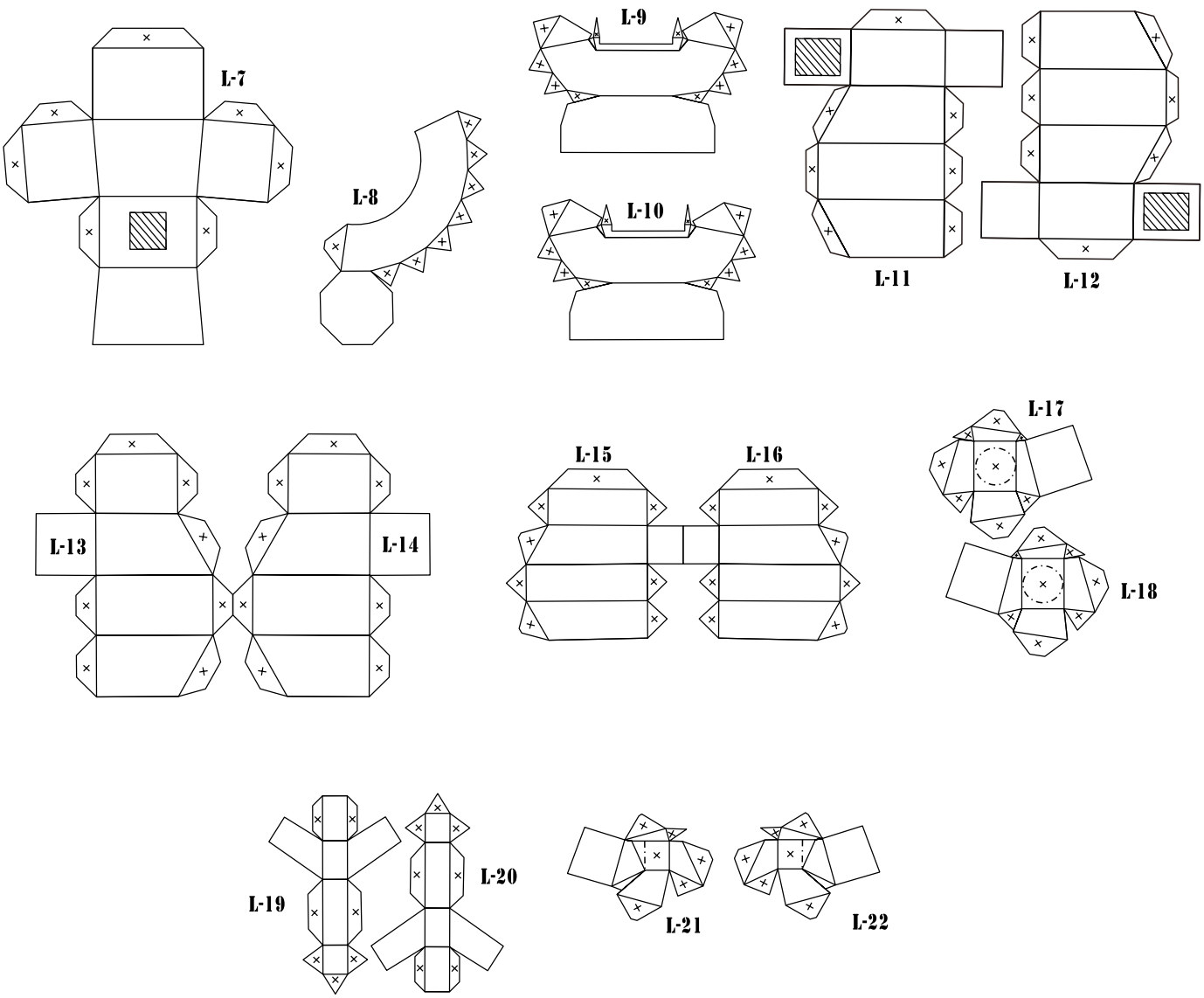
L-7
L-8
L-9
L-10
L-11
L-12
L-13
L-14
L-15
L-16
L-17
L-18
L-19
L-20
L-21
L-22

MLBXイプシロン

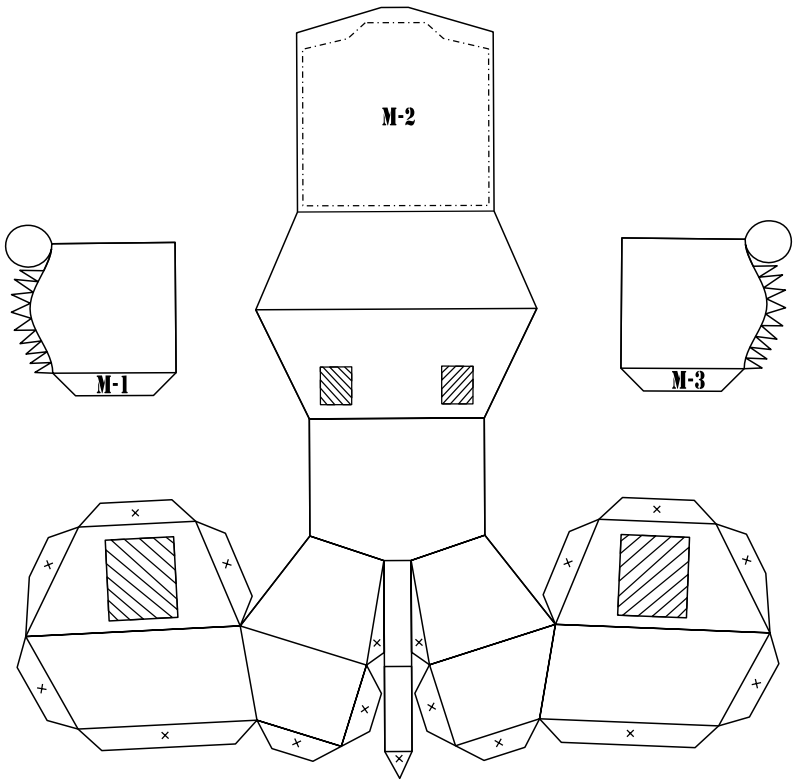

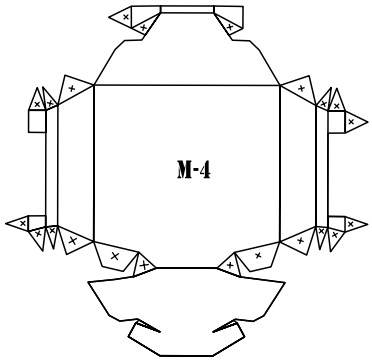

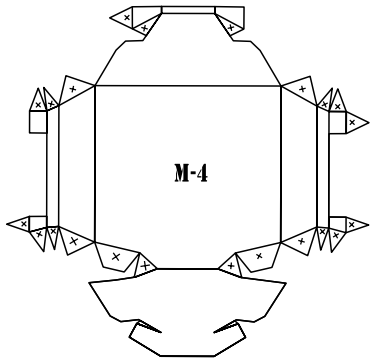

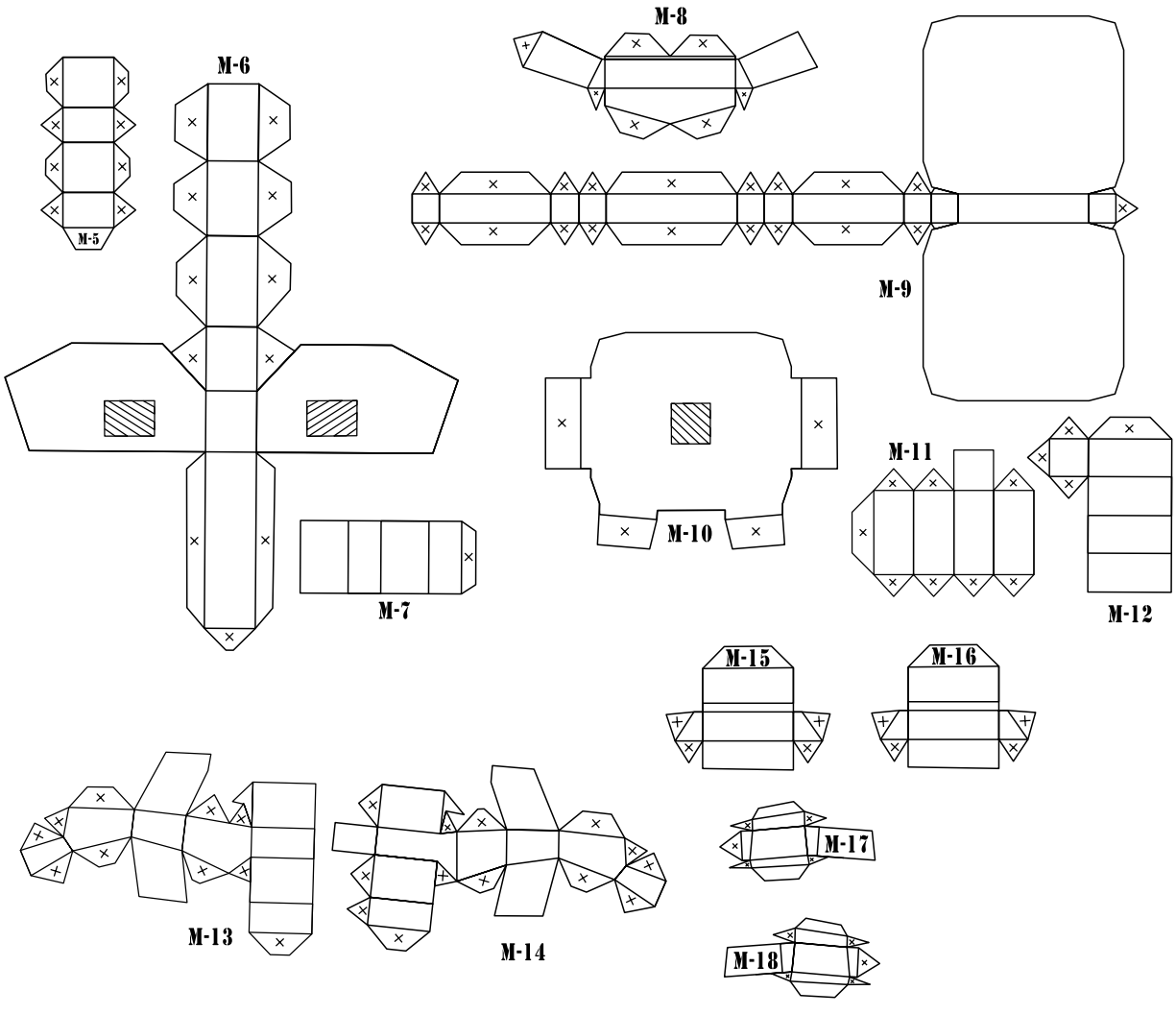

NLBXイプシロン

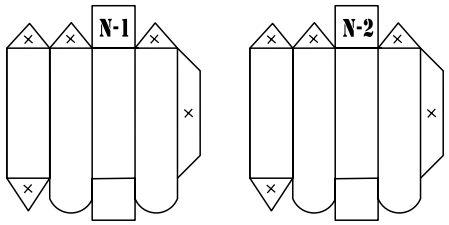
N-1
N-2

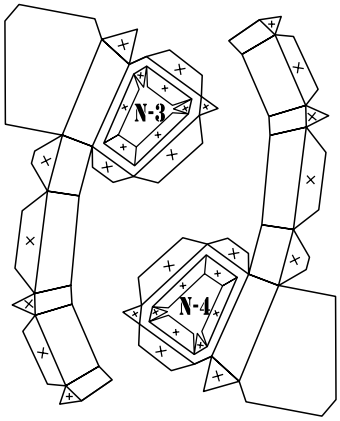
N-3
N-4

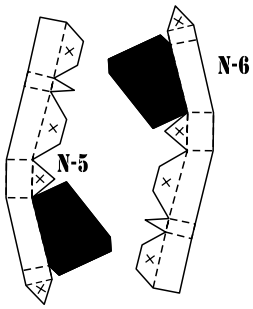
N-5
N-6

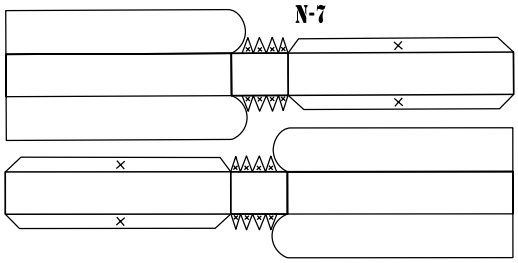
N-7
N-8

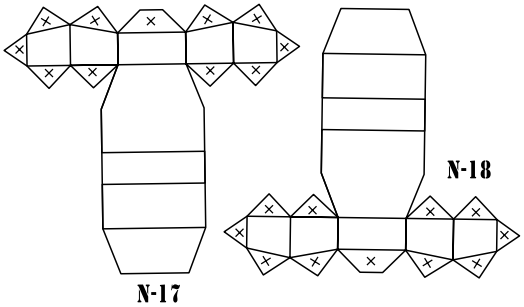
N-17
N-18

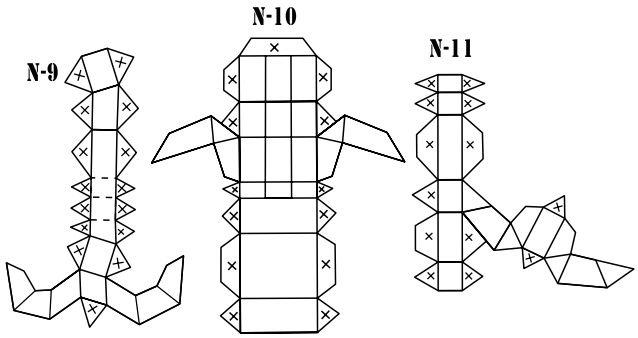
N-9
N-10
N-11

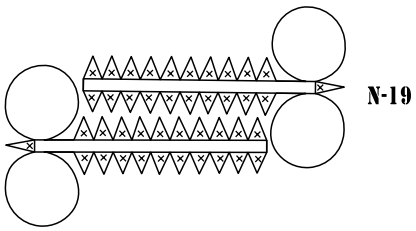
N-19

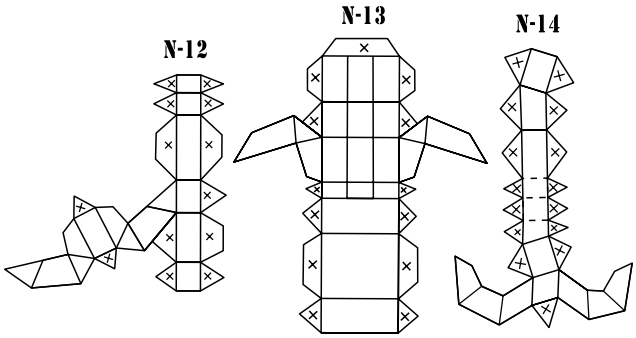
N-12
N-13
N-14

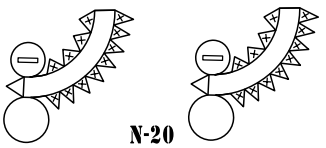
N-20

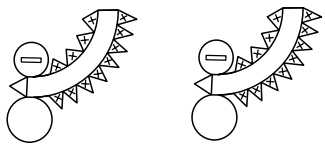

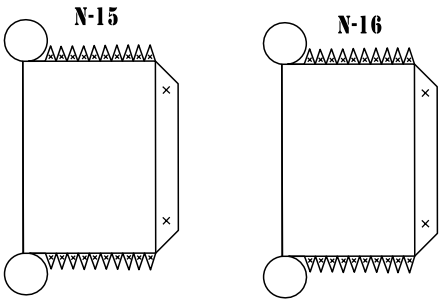
N-15
N-16

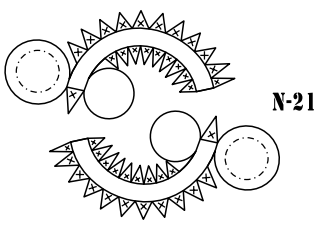
N-21

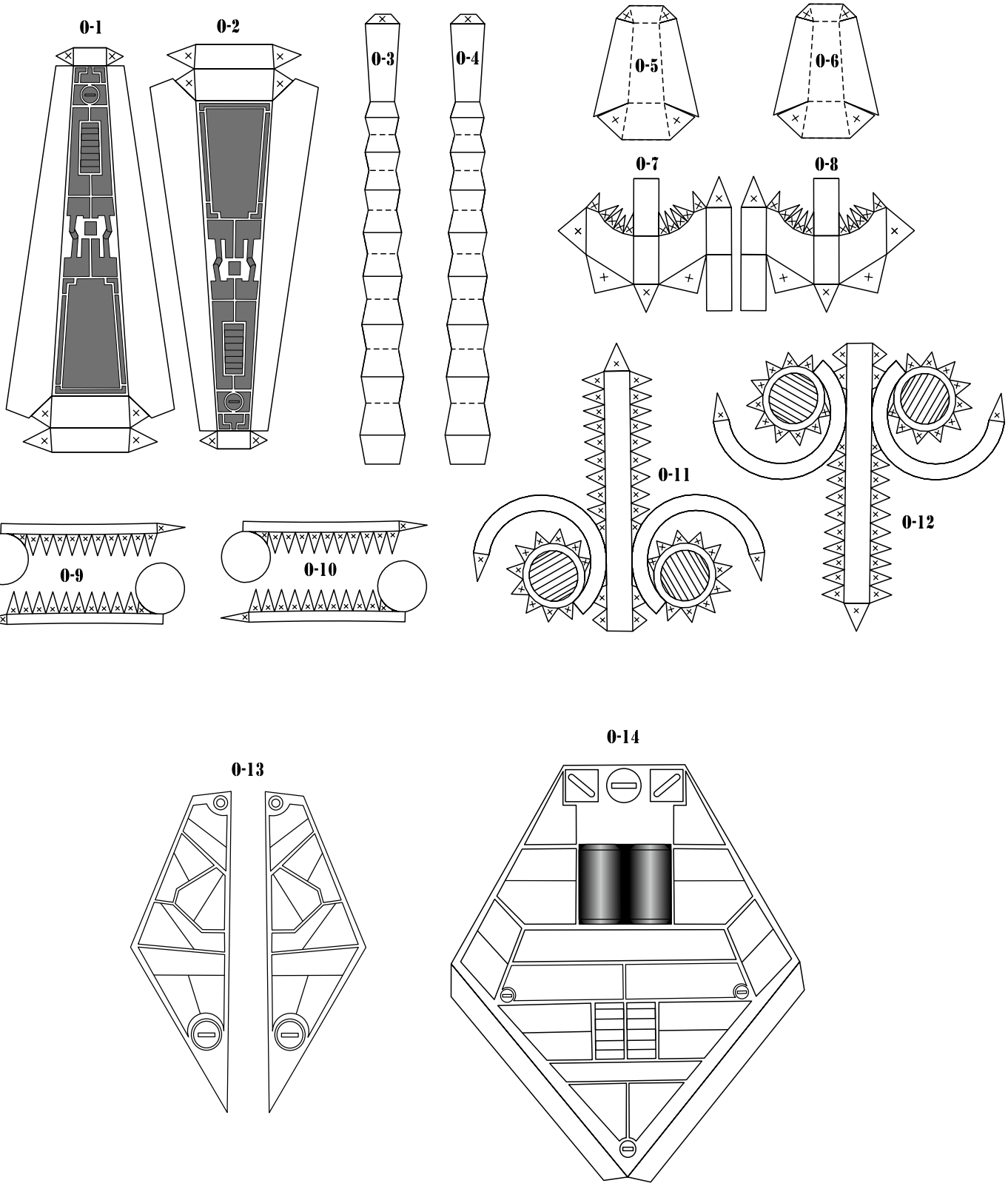
0-1
0-2
0-3
0-4
0-5
0-6
0-7
0-8
0-9
0-10
0-11
0-12
0-13
0-14

PLBXイプシロン

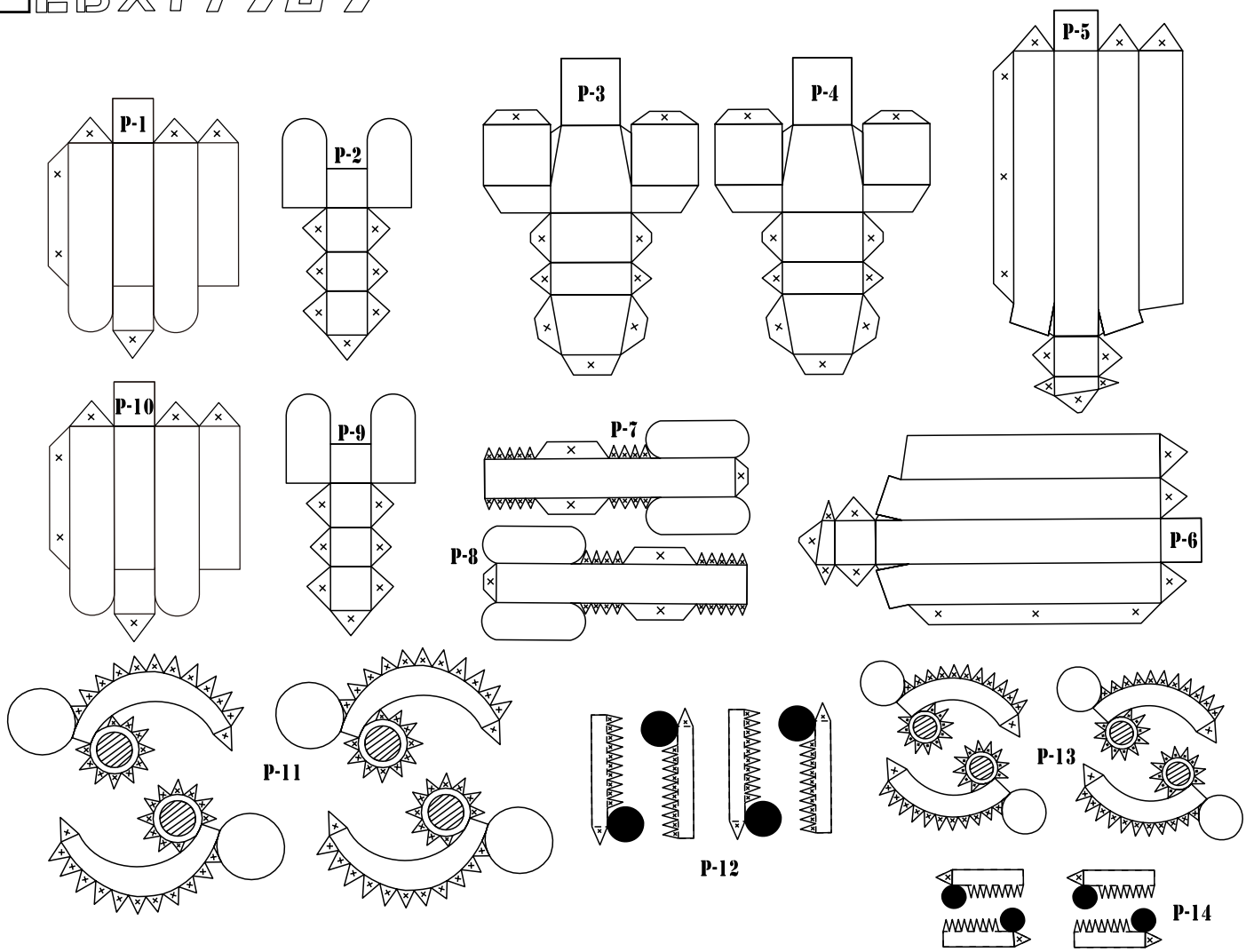
P-1
P-2
P-3
P-4
P-5
P-6
P-7
P-8
P-9
P-10
P-11
P-12
P-13
P-14

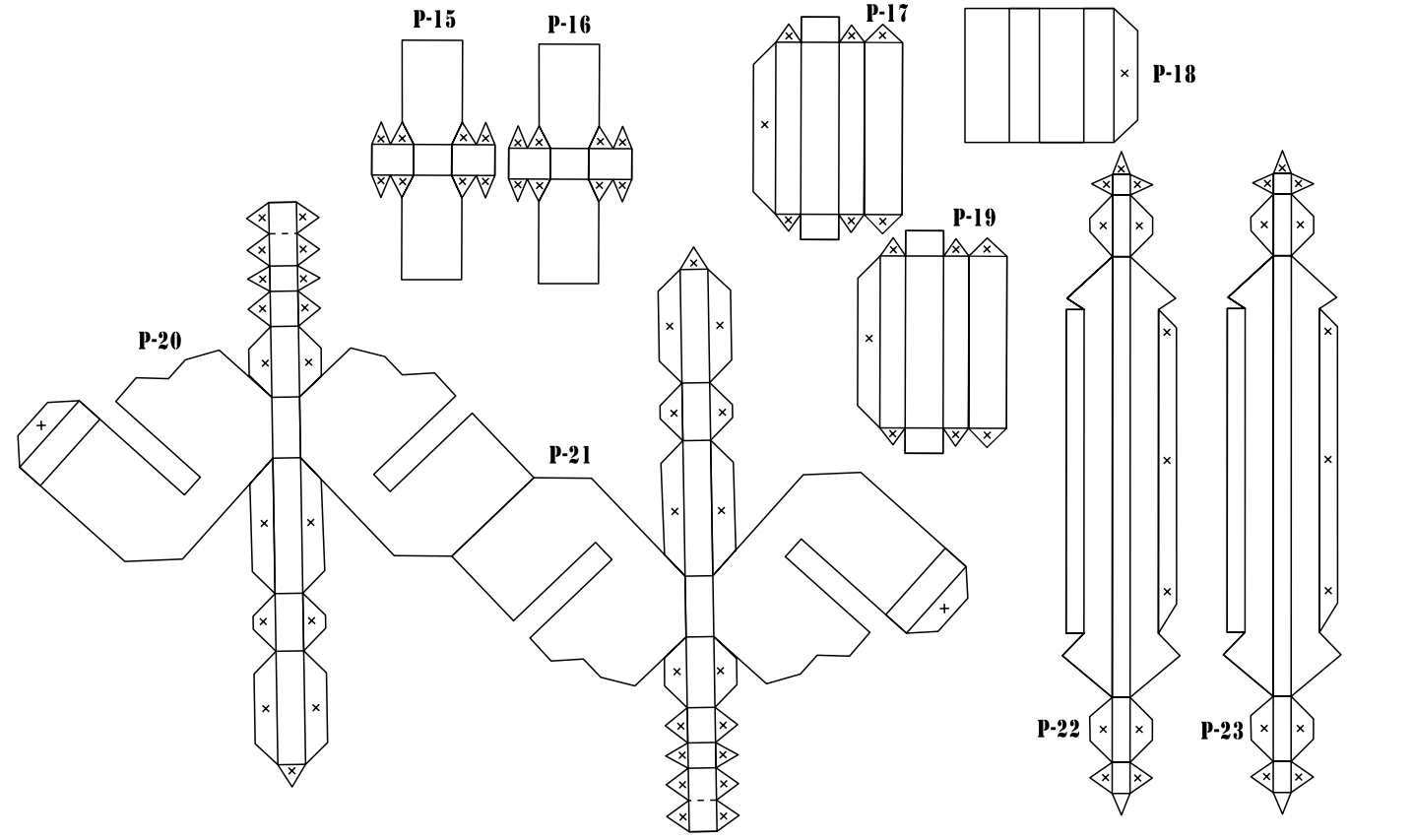
P-15
P-16
P-17
P-18
P-19
P-20
P-21
P-22
P-23

LBXイプシロン

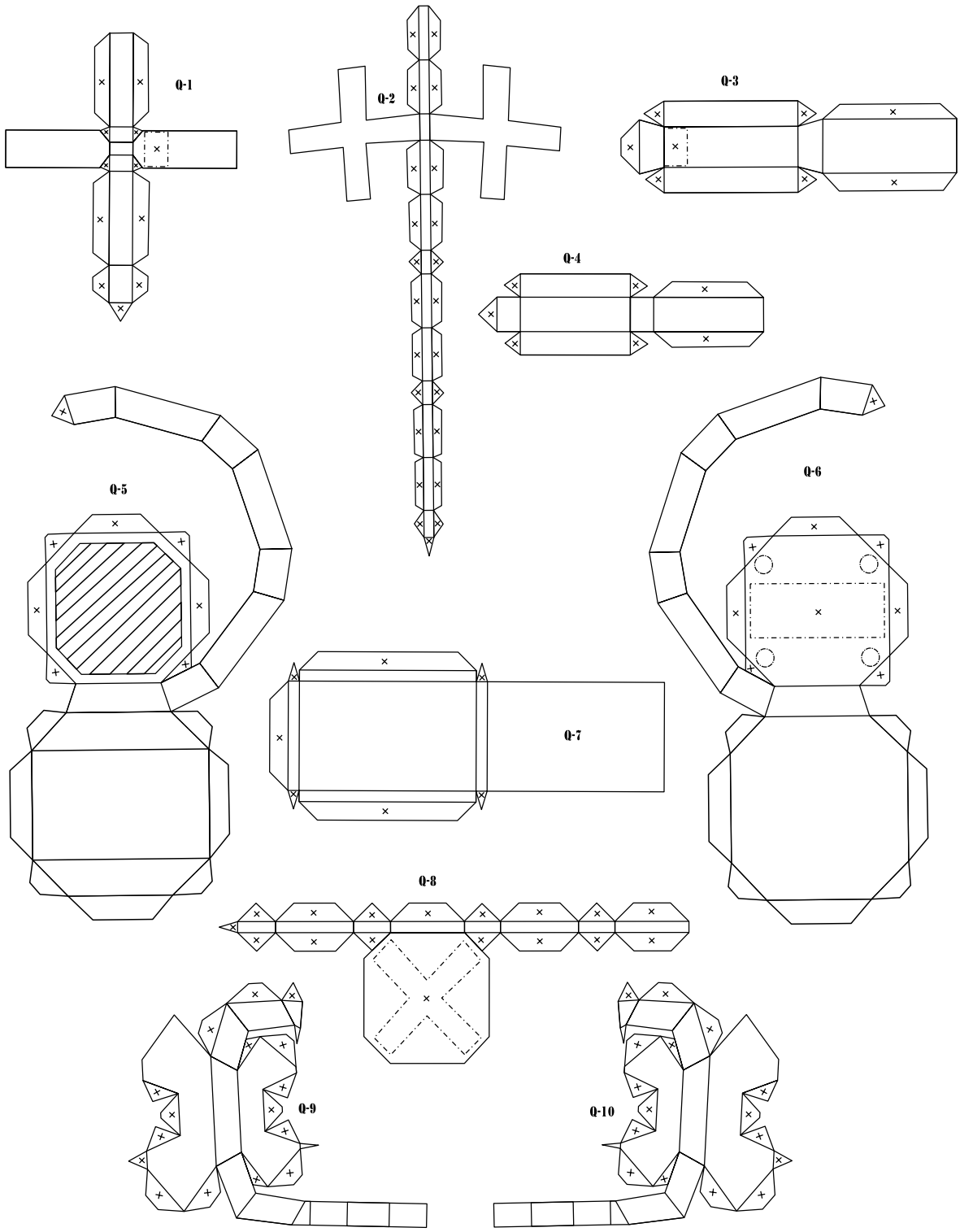

RLBXイプシロン

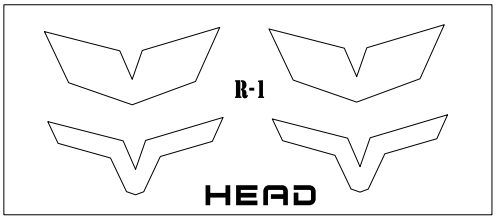
R-1
HEAD

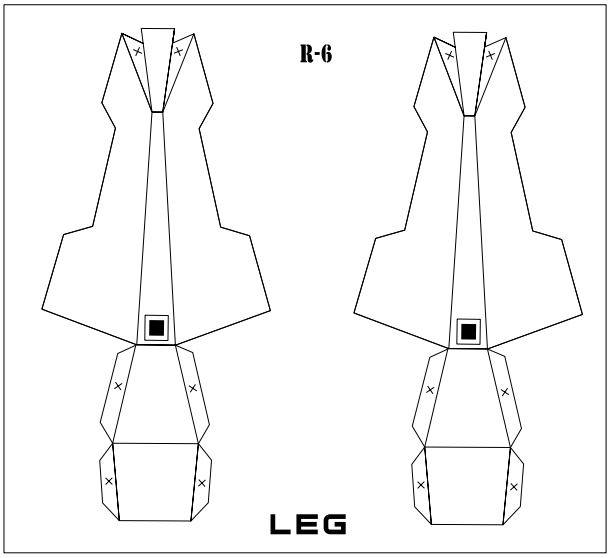
R-6
LEG

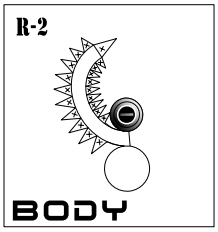
R-2
BODY

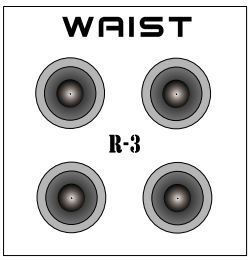
WAIST
R-3

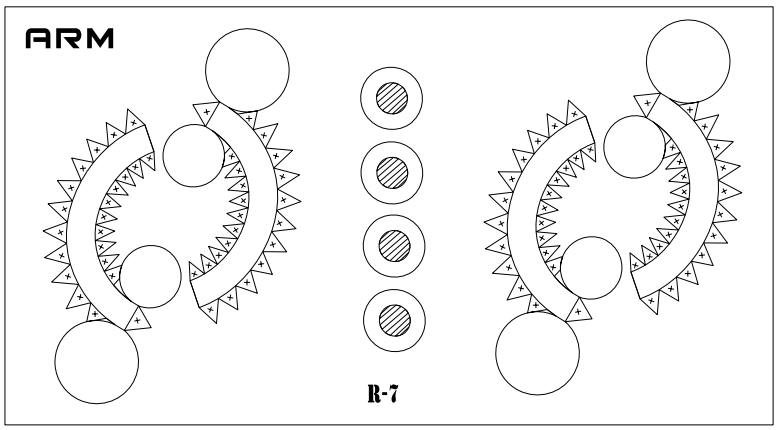
ARM
R-7

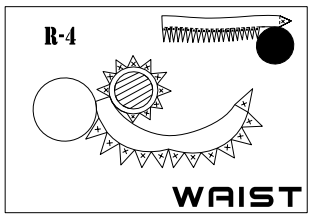
R-4
WAIST

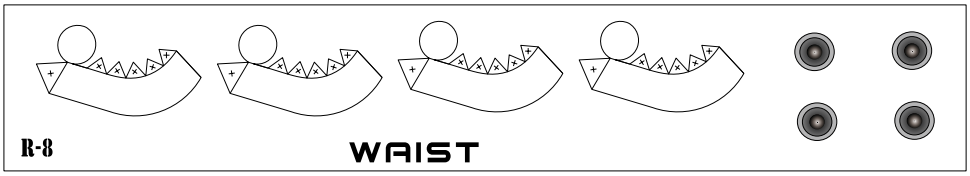
R-8
WAIST

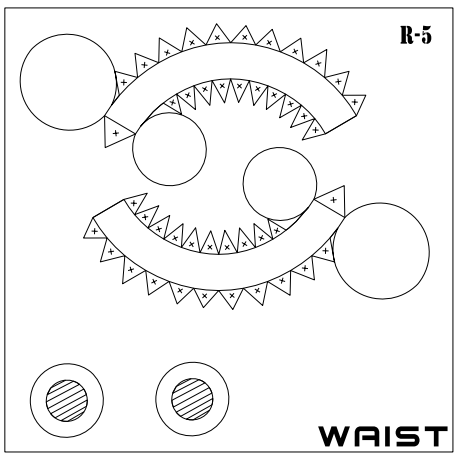
R-5
WAIST

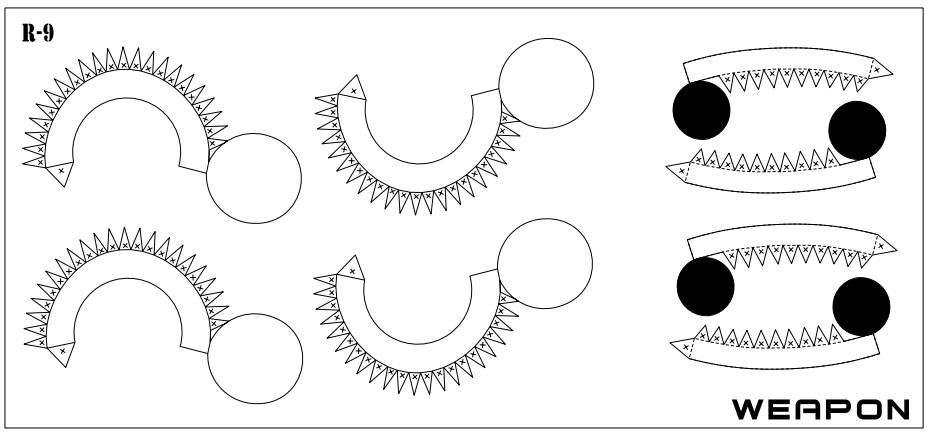
R-9
WEAPON

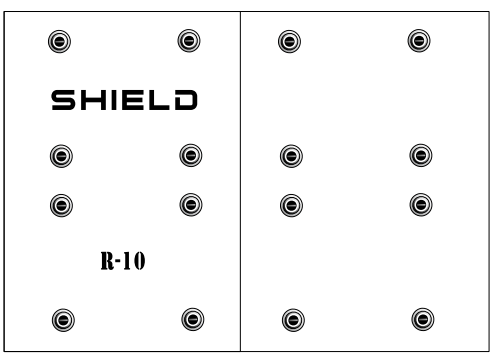
SHIELD
R-10

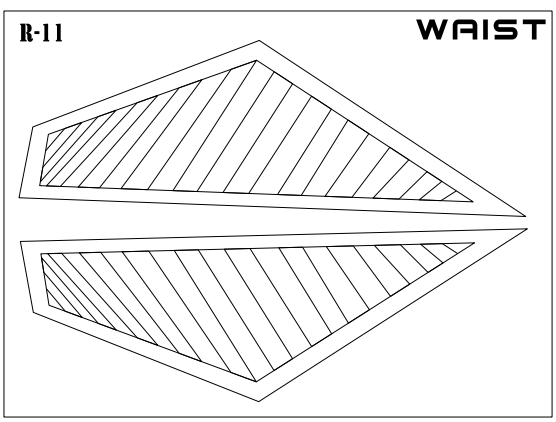
R-11
WAIST

SLBXイプシロン

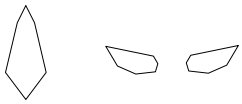

S-1

S-2



S-3



S-4

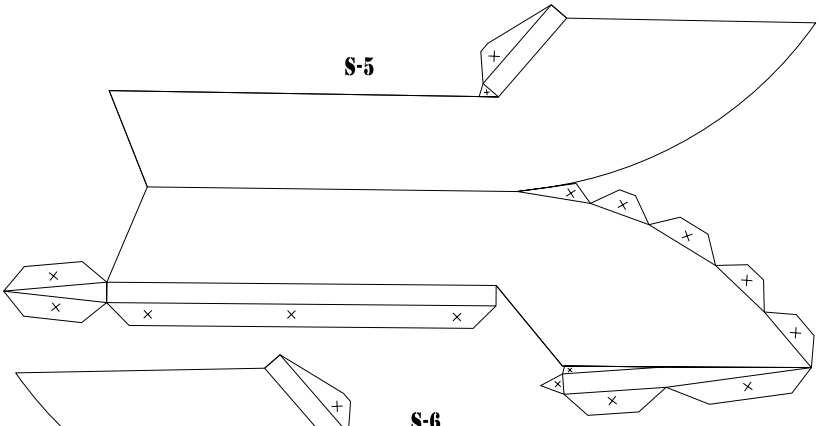

S-5

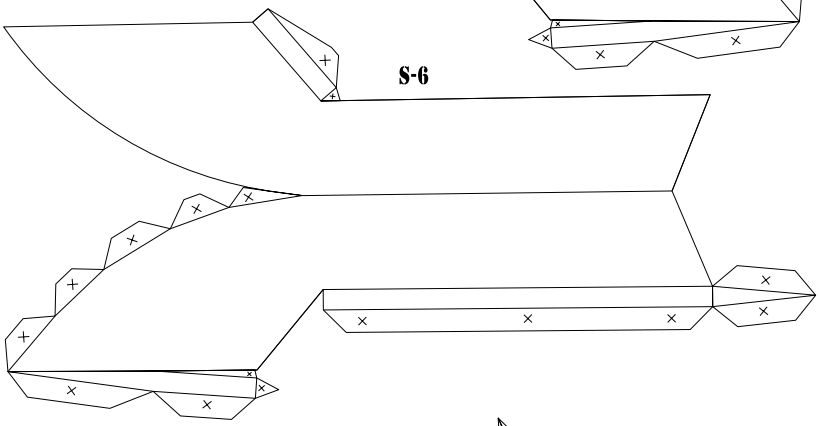

S-6

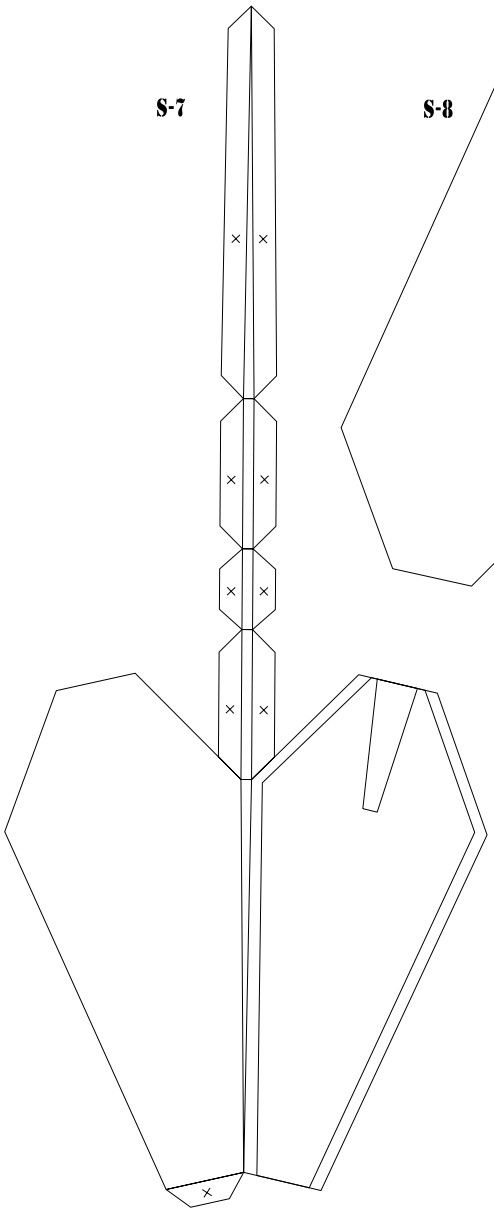

S-7

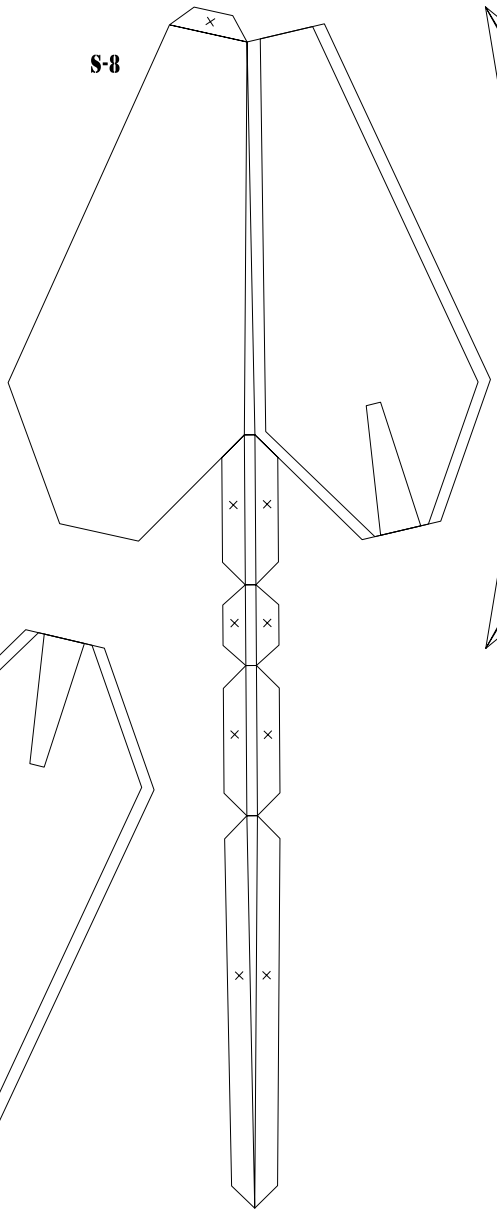

S-8

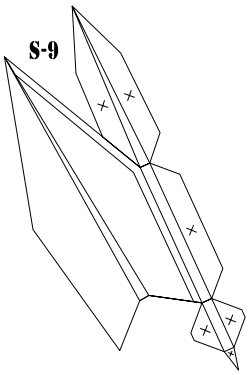

S-9

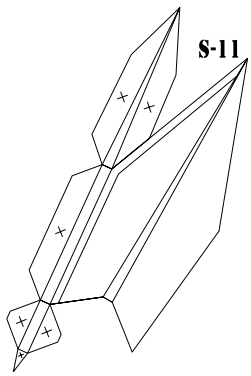

S-11

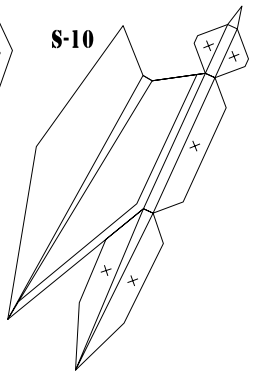

S-10

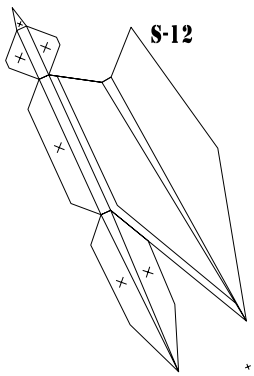

S-12

SP LBXイプシロン

